AKproject
not for public release

U1-1-310
1:50 d=24cm

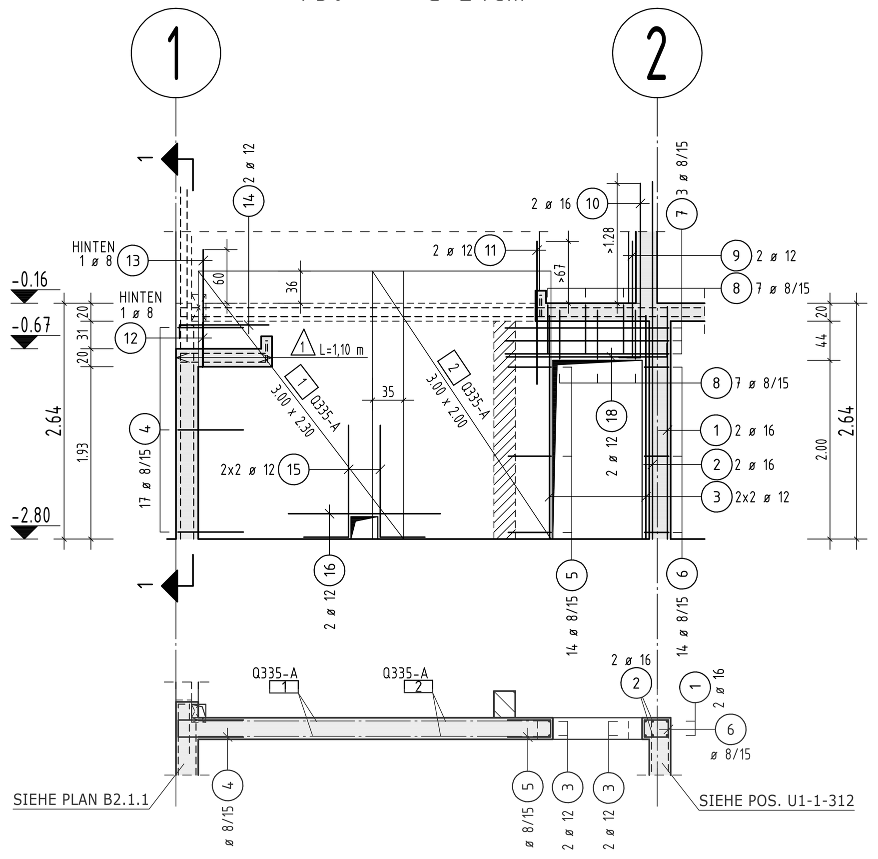

Schnitt 1-1
1:25

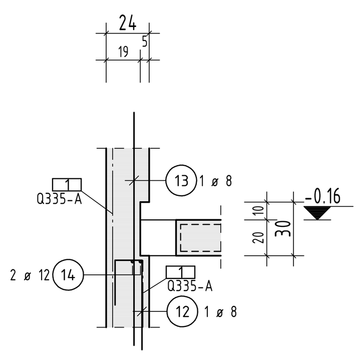

U1-1-311
1:50 d=24cm

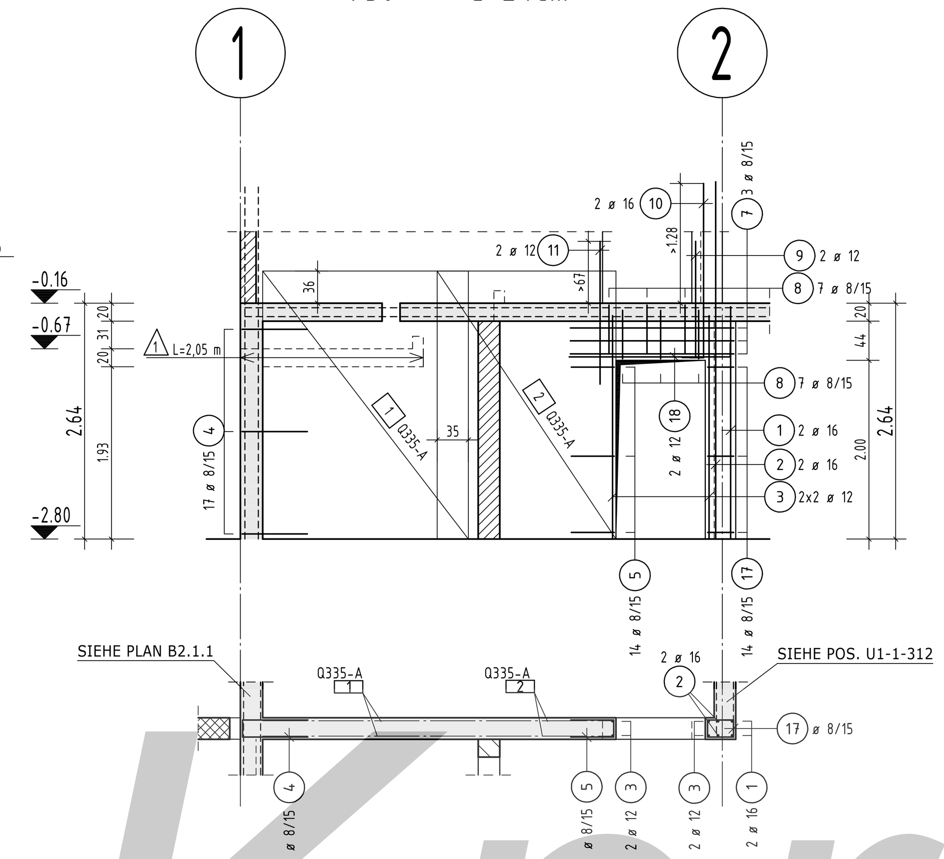

U1-1-312
1:50 d=24cm

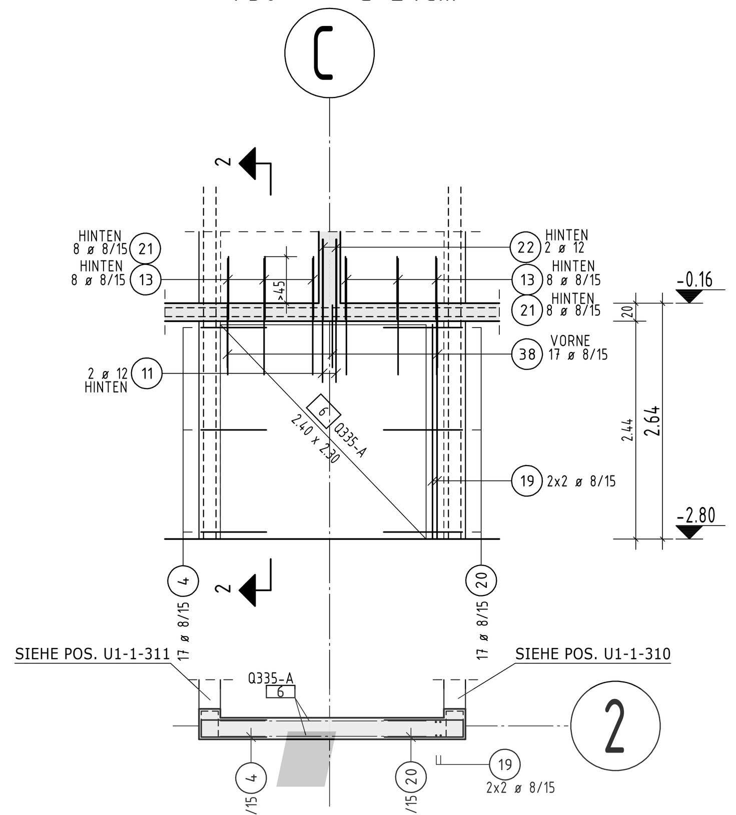

Schnitt 2-2
1:25

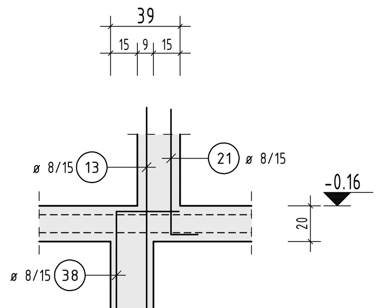

Regeldetail für Wände
1:15

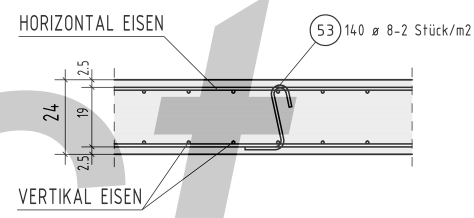

Pos.	Anzahl	ø	Länge
1	14	16	2,600
2	15	16	4,000
3	16	12	2,500
4	187	8	1,650
5	113	8	1,150
6	14	8	1,140
7+	12	8	3,850
8	66	8	1,250
9+	6	12	1,450
10+	4	16	2,100
11	30	12	1,600
12	1	8	0,900
13	47	8	1,300
14+	2	12	1,150
15	8	12	1,750
16	4	12	1,700
17	14	8	1,180
18+	6	12	1,950
19	4	8	2,400
20	17	8	1,950
21	16	8	0,850
22	20	12	1,400
23	38	12	3,350
24	14	8	1,100
25+	14	8	2,150
26	2	12	2,350
27	14	8	3,150
28	6	8	2,500
29+	14	8	2,450
30	17	8	1,550
31+	2	12	2,000
32	17	8	2,050
33	28	8	1,220
34	14	8	1,500
35	3	16	2,150
36	3	16	2,800
37	6	12	2,600
38	32	8	1,050
39	3	8	1,150
40	34	8	1,850
41	18	12	3,360
42	7	8	1,650
43	4	12	3,750
44+	3	8	3,450
45	2	12	2,250
46+	2	8	3,150
47	1	8	1,520
48	1	8	1,200
49	5	8	0,940
50	2	12	2,250
51+	2	10	1,850
52	4	14	1,150
53	140	8	0,450

+ Biegeform verzerrt dargestellt

Gesamtgewicht (kg): 1011,058

Übersichtsplan
1:150

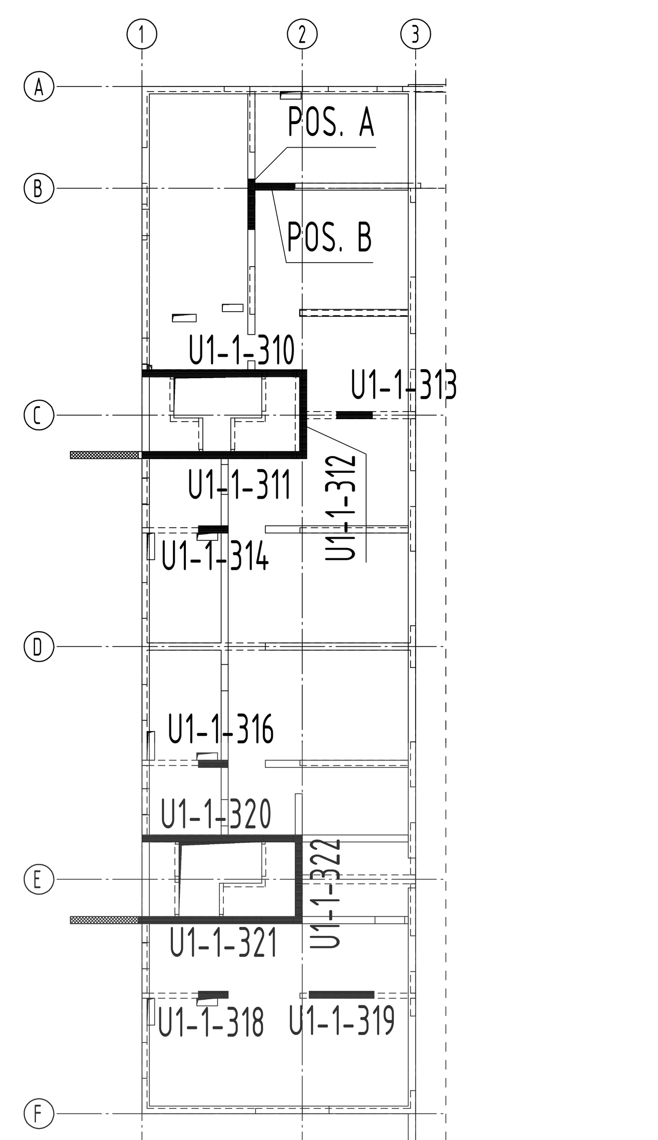

U1-1-320
1:50 d=24cm

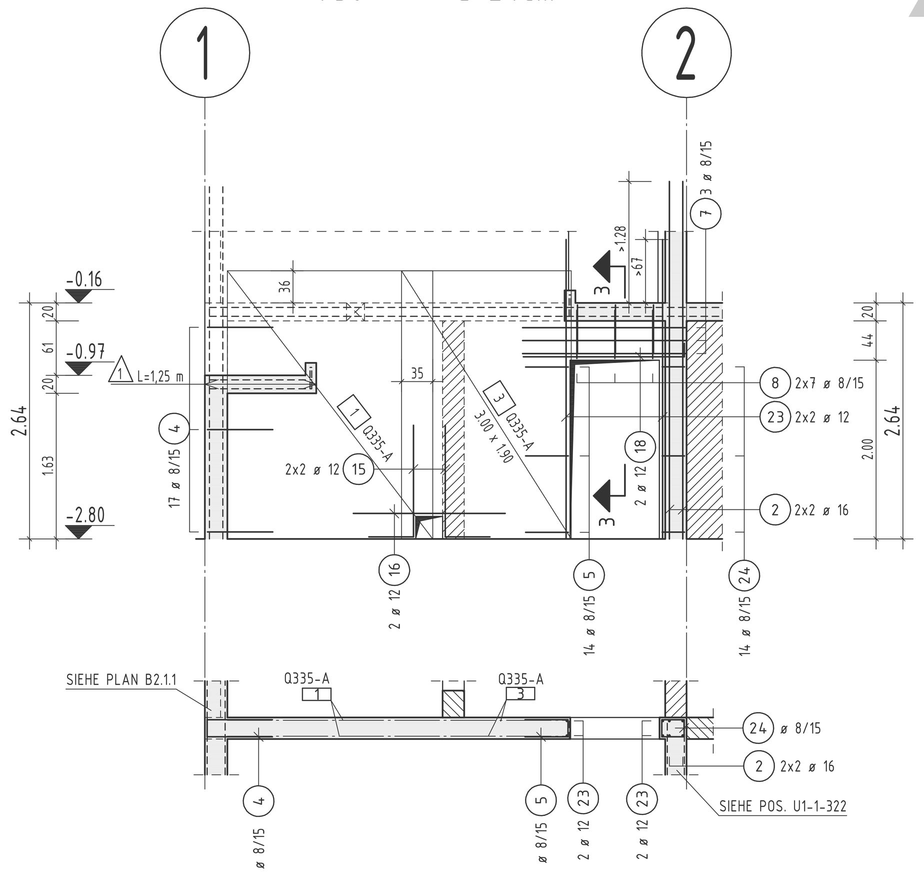

Schnitt 3-3
1:25

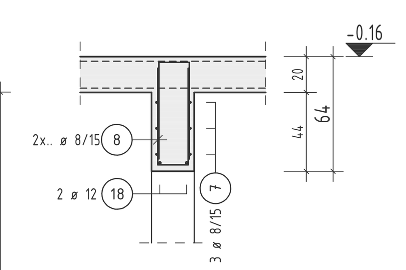

U1-1-321
1:50 d=24cm

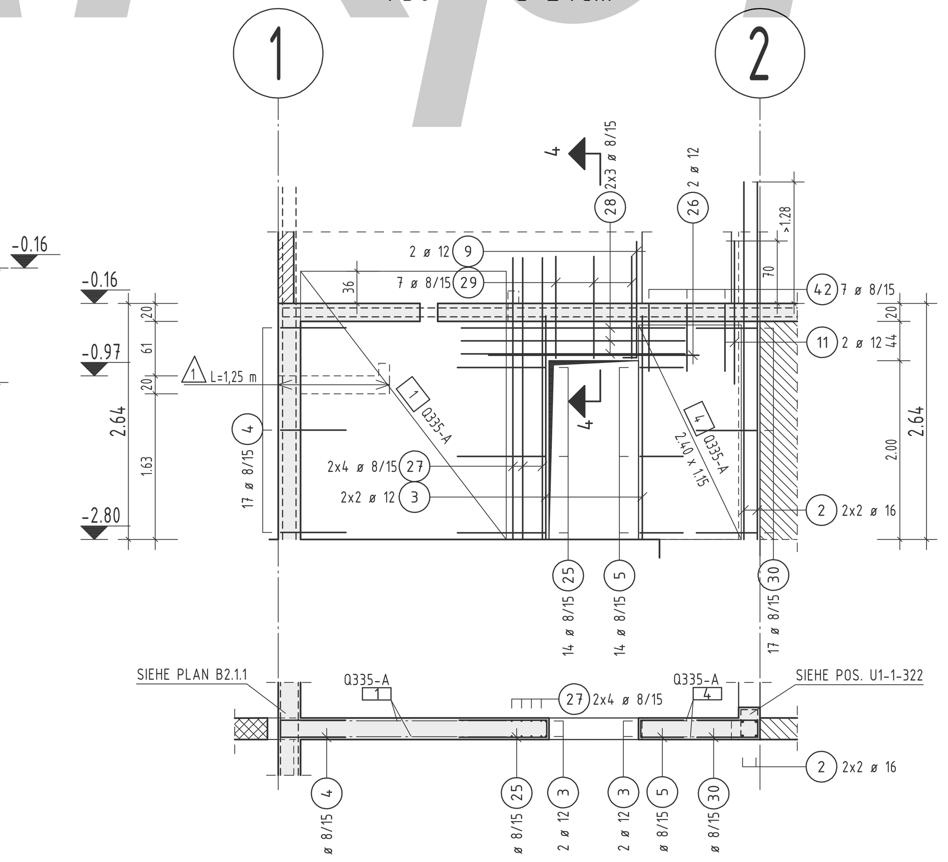

Schnitt 4-4
1:25

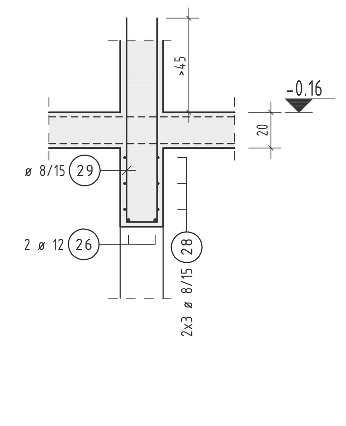

U1-1-322
1:50 d=24cm

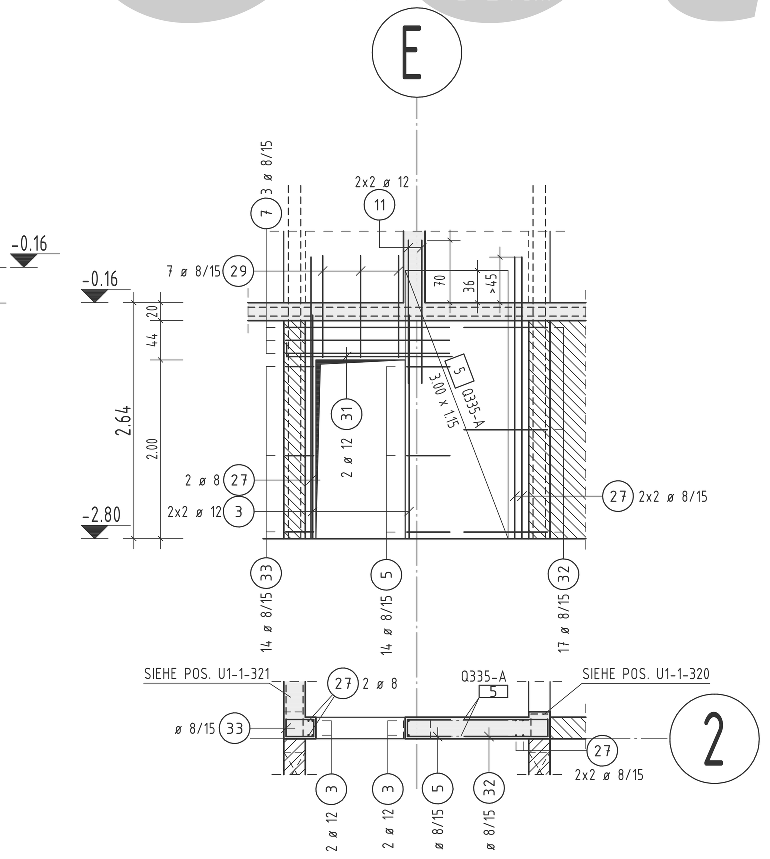

Betonstahl: Bst500B (Stabstahl) Bst500A (Matten)

BIEGEANWEISUNG gemäß DIN 1045-1 Tab.23

MINDESTWERTE DER BIEGEROLLENDURCHMESSER d(br)

Paßlängen sind mit "z" gekennzeichnet bzw. vermaßt! Kröpfmaße sind Außenmaße!

Mindestwerte für Biegerollendurchmesser dBr bei Betonstahl Bst500B gemäß DIN 1045-1,12.3, Tab.23

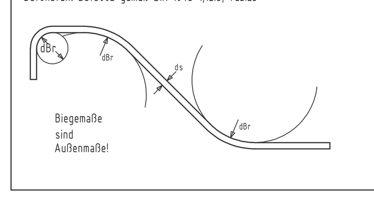

Mindestwert der Betondeckung rechtwinklig zur Biegeebene	> 10cm und > 7ds	> 5cm und > 3ds	≤ 5cm und ≤ 3ds
dBr	10 ds	15 ds	20 ds

Haken, Winkelhaken, Schlaufen, Bügel		
ds	< 20mm	≥ 20mm
dBr	4 ds	7 ds

Mindestwerte der Biegerollendurchmesser dBr für nach dem Schweißen gebogene Bewehrung gemäß DIN 1045-1 Tab. 24 ! Die o.a.Werte gelten nur wenn a ≥ 4 ds

Expositionsklassen, Betonfestigkeitsklassen und Betondeckungen nach DIN EN 1992-1-1 und DIN EN 1992-1-1/NA
Angegeben sind die statisch-konstruktiv gewählten Betonfestigkeitsklassen.

Gründung	XC	XD	XF	XA	XM	Feuchtigkeitsklasse	min. Betonfestigkeitsklasse wenn nicht anders angegeben !	Betondeckung c_v(mm)	Δc mm	Ü-klasse
Fundamente in und zur TG	XC2	XD1	XF1	-	-	WA	C 30/37 *2)	55	15	2
Bodenplatten	XC2	-	-	-	-	WF	C 25/30	35	15	1
Aufzugsunterfahrt, Pumpensumpf	XC2	-	-	-	-	WF	C 25/30 -WU	40	15	1
Zerrriegel	XC2	XD1	XF1	-	-	WA	C 30/37 *2)	55	15	2
Stützen										
Innenstützen	XC1	-	-	-	-	WO	C 30/37 *3)	25	10	2
Stützen Tiefgarage	XC3	-	XF1	-	-	WF	C 30/37 *1)*3)	35	15	2
Außenstützen gedämmt	XC1	-	-	-	-	WO	C 30/37 *3)	25	10	2
Wände										
Wände TG, überdacht	XC3	-	XF1	-	-	WF	C 25/30 *1)	35	15	1
Außenwände UG	XC3	-	XF1	-	-	WF	C 25/30 *3)	a35/ i25	10	1
Innenwände+gedämmte Außenwände	XC1	-	-	-	-	WO	C 25/30 *3)	25	10	1
Wände TG-Einfahrt	XC4	XD1	XF2	-	-	WA	C 35/45 *3)	55	15	2
Wände ungedämmt/frei bewittert	XC4	-	XF1	-	-	WF	C 25/30	40	15	1
Decken										
Innendecken+Unterzüge (EG-DG)	XC1	-	-	-	-	WO	C 25/30	25	10	1
UG-Decken+Unterzüge (überbaut)	XC1	-	-	-	-	WO	C 25/30 *3)	u25/ o25	15	1
UG-Decken+Unterzüge (nicht überbaut)	XC3	-	XF1	-	-	WF	C 30/37 *3)	35	15	2
Dachdecken Haus 5-7	XC3	-	-	-	-	WO	C 25/30	u25/ o35	15	1
Balkone mit Abdichtung	XC3	-	XF1	-	-	WF	C 25/30	35	15	1
Vordächer+Balkone frei bewittert	XC4	-	XF1	-	-	WF	C 25/30	40	15	1

*1) mit Beschichtung nach DIN 1045-1 u.DBV-Merkblatt Parkhäuser entsprechend Regeldetail
*2) mit Beschichtung über Fuge des Anschlussbauteils nach Regeldetail
*3) sofern nicht anders bezeichnet

RÜCKBIEGEANSCHLÜSSE

⚠1 HBT 150 - 8/15 TYP 5, L=5,65 m

U1-1-314
1:50 d=24cm

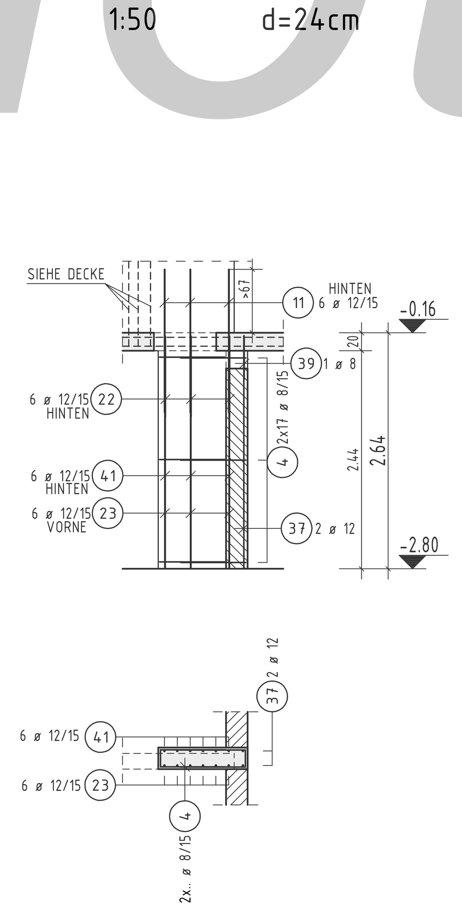

U1-1-316
1:50 d=24cm

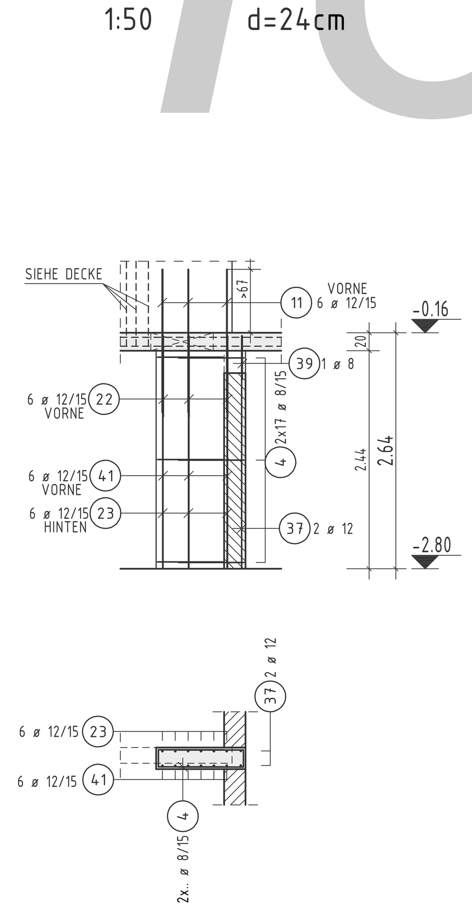

U1-1-318
1:50 d=24cm

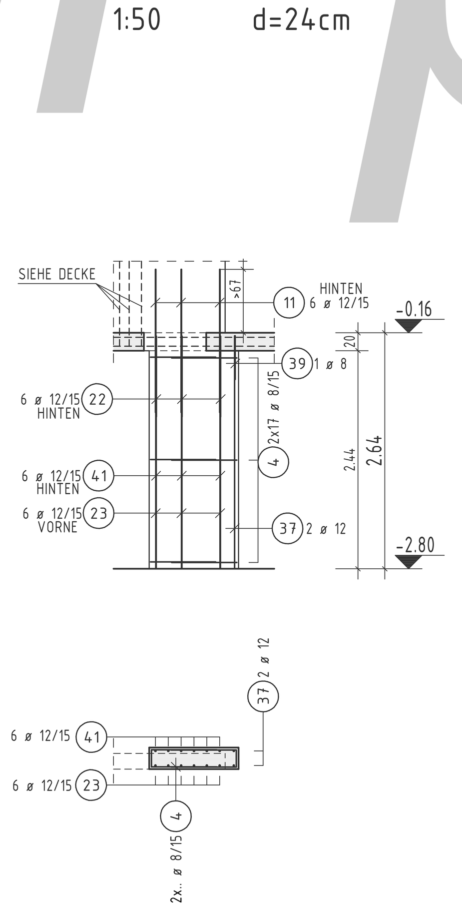

U1-1-313
1:50 d=24cm

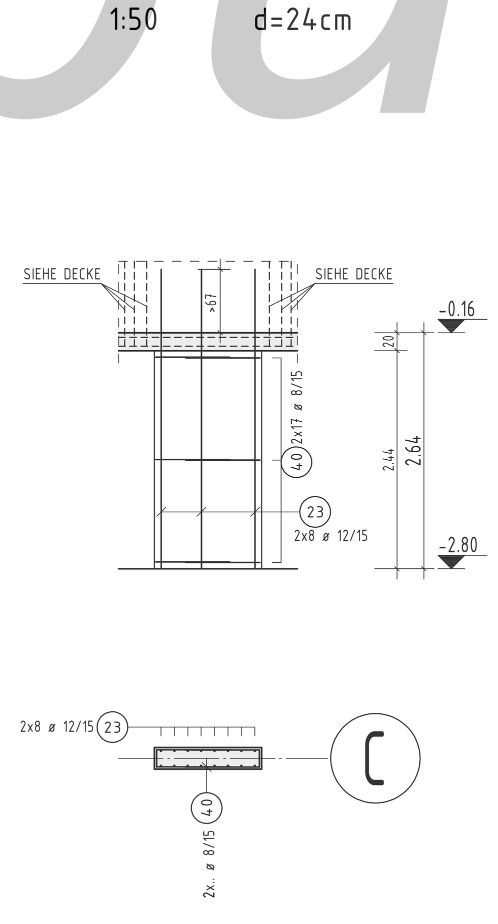

U1-1-319
1:50 d=24cm

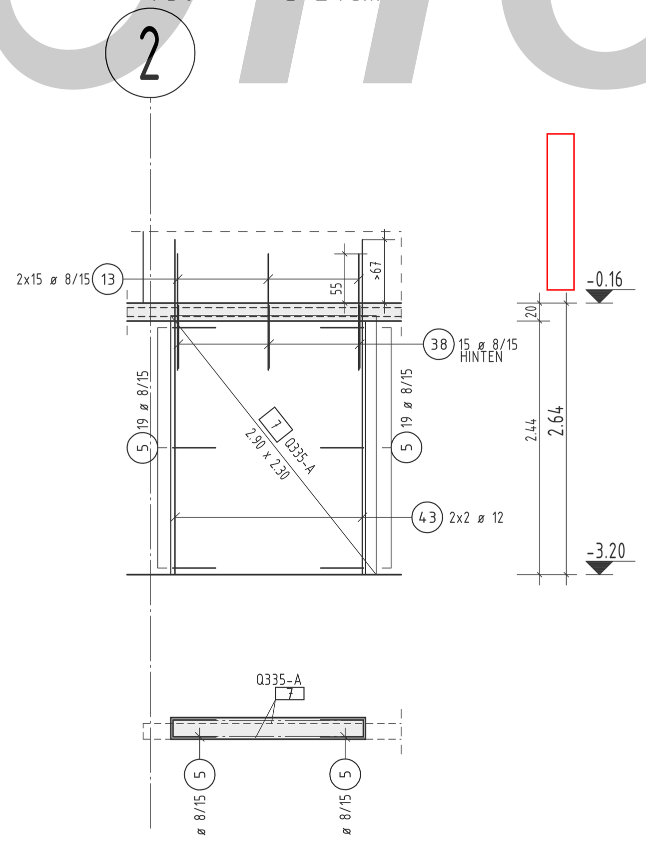

POS. A
1:50 d=24cm

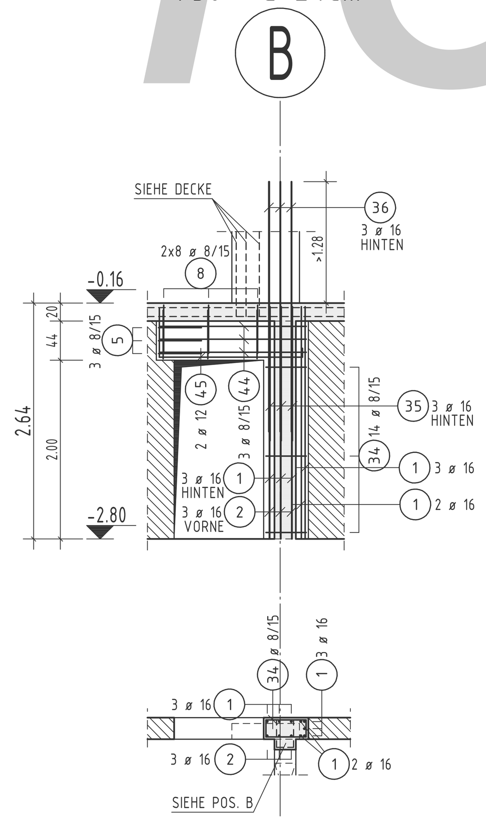

POS. B
1:50 d=24cm

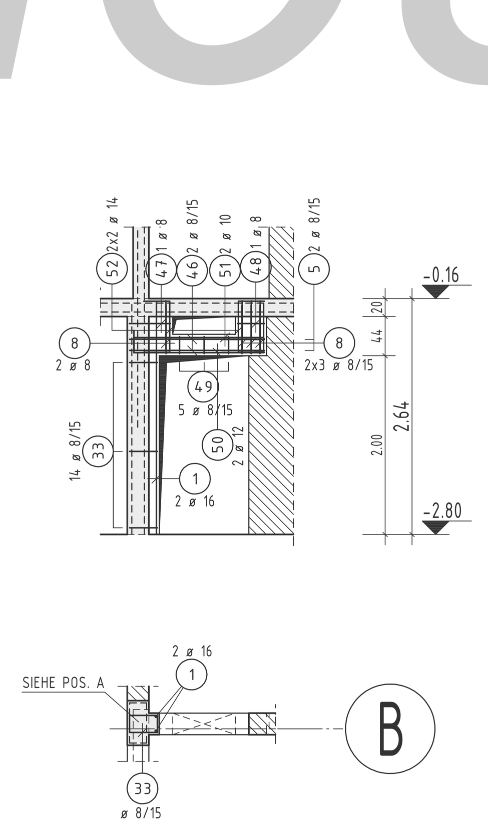

Stand: 18.09.13		Plan Nr.: B2.1.2b
Index	Datum	Änderung / Ergänzung

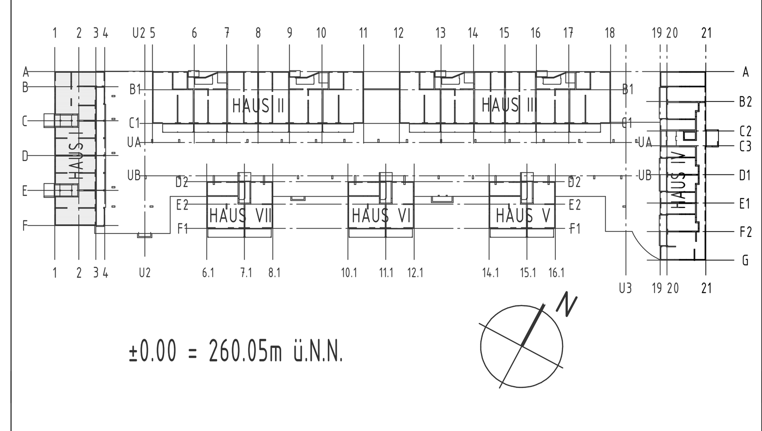

±0.00 = 260.05m ü.N.N.

-isb cad-